oboo®
OUTDOOR PRODUCTS

CELEBRATE authentic ENERGY of OUTDOOR life

Grand "oboo" au milieu de la steppe mongole.
Un "oboo" est un tas de pierres surmonté de tissus bleus, résidence des esprits, il faut en faire 3 fois le tour dans le sens des aiguilles d'une montre en jetant à chaque nouveau tour une pierre en offrande sur le tas, ceci afin d'honorer le Dieu du lieu et débuter un séjour en ces lieux sous de favorables auspices.
Si l'on n'a pas le temps d'en faire 3 fois le tour, il faut au moins passer à gauche de l'oboo.

The so-called oboos are the most common signs of human presence in the grasslands.
They mark passes, junctions and other prominent places.
«South from Mandal Gov', Central Mongolia»

Qui sommes nous ?

Oboo a été imaginé par Anne Durand > Patrick Millet de l'agence de design dabadabada. Récompensés pour leurs vasques (sil) (00) (lili).
Oboo est leur nouveau projet.

Oboo est un espace précieux de sérénité, nomade et intégré.
Vous choisissez son aspect extérieur : bois déligné, acier laqué ou plantations verticales et ses équipements intérieurs : chambre d'amis, bureau, pool house, espace wellness...
Oboo a les dimensions d'un container et voyage simplement jusque chez vous...
Dans un petit jardin en ville ou au fond de la campagne Cévenole, sur la terrasse devant votre piscine ou sur les contreforts rocheux des Alpilles...

Les + produits :

- Espace sur mesure et modulable 18 m² (mini Oboo de 12 m²)
- Regroupables par 2, 3, 4 jusqu'à former de vastes ensembles de 70 m²,
- Pas de travaux, pas de permis de construire (12 et 18 m²)
- Livré sous 2 mois
- 1 seul interlocuteur

Une intégration respectueuse
dans tous les paysages

Conçu par des designers et réalisé avec soin

Votre Oboo au design épuré prend en compte tous les aspects environnementaux.
Que vous souhaitiez le déposer au fond d'un petit jardin urbain, l'accoler à votre résidence, le déposer sur une terrasse en ville ou un vaste espace naturel préservé,
Oboo possède toutes les facilités d'intégration.

Pas de permis de construire
S'adapte aux règles d'urbanisme
Matériaux recyclables et écologiques
Grande qualité de fabrication

Une mise en œuvre ultra simplifiée

Oboo ne nécessite pas de permis de construire mais une simple déclaration de travaux. Il se raccorde à votre réseau électrique existant et selon son degré de sophistication, s'il incorpore des éléments tels Hammam, spa il sera nécessaire de prévoir son raccordement au réseau d'eau et à un dispositif d'assainissement.

Votre Oboo arrive déjà fabriqué selon votre descriptif validé par nos soins. Acheminé par la route comme un simple container, il pourra être installé à l'endroit souhaité et branché immédiatement.

Un Oboo dédié à votre famille et à vos proches :

Convivialité et partage

Votre petit bâtiment «égoïste»

Nos Oboos sont conçus autour de votre projet personnel pour être utilisés en pièce supplémentaire :

- *Une chambre d'amis, une chambre d'hôtes ou de service*
- *Votre bureau*
- *Un espace Wellness : qu'il s'agisse de remise en forme physique, ou de bien-être du corps et de l'esprit. Complètements modulables ils peuvent intégrer tous les éléments que vous souhaitez : spa, sauna, hammam, fitness...*
- *Un auditorium (intégration des produits Bang & Olufsen)*
- *Un pool house...*

Peu de place dans notre habitat

La place que nous pouvons réserver à la création d'un espace dédié à notre famille dans notre logement est devenue compliquée et onéreuse. Les prix du m² et des travaux s'envolent et la gêne occasionnée par leur réalisation chez soi devient vite inconfortable. La réponse que nous apportons est simple, à défaut de transformer une partie de votre habitation, si vous disposez d'un extérieur, vous pouvez faire installer sans travaux complexes un Oboo complètement autonome.

un espace modulable de 18 m² adapté à vos envies, qui concentre tous les éléments de confort que vous souhaitez

Composez votre Oboo

selon votre projet personnel

Exemples de configurations

Nous proposons des aménagements principaux mais d'autres combinaisons sont réalisables, nous pouvons adapter et configurer votre Oboo selon vos envies : chambre supplémentaire, bureau, espace wellness, pool house...

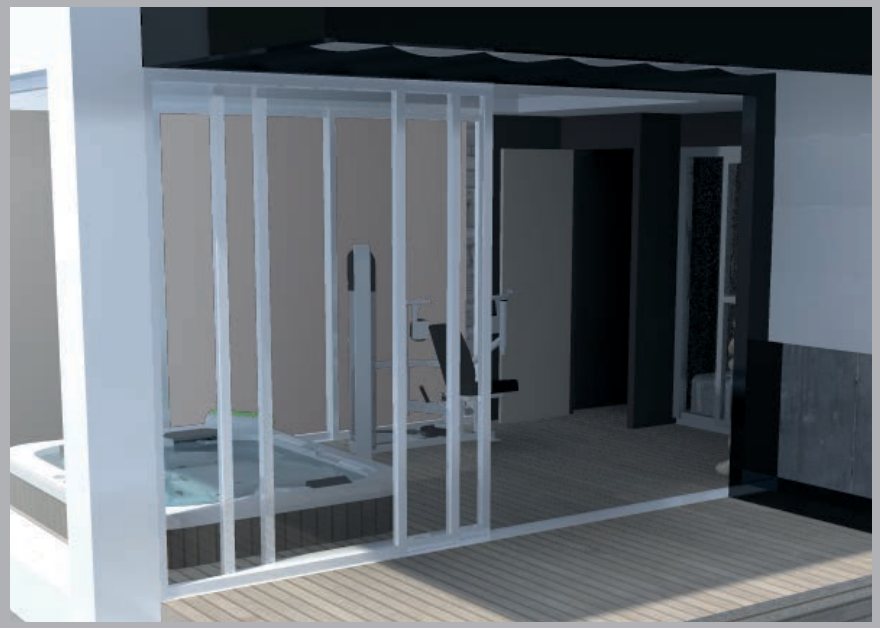

CHAMBRE
Espace jour/nuit
Douche
WC

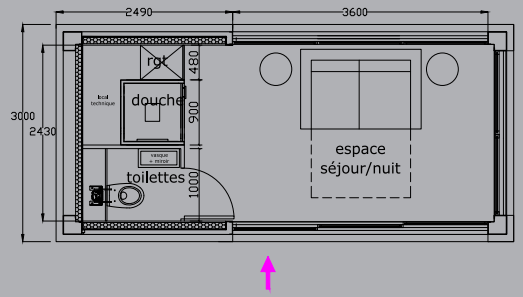

BUREAU
Espace réception
Espace travail
Rangements

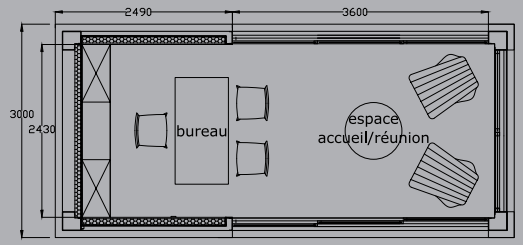

WELLNESS
Spa
Sauna
Hammam douche

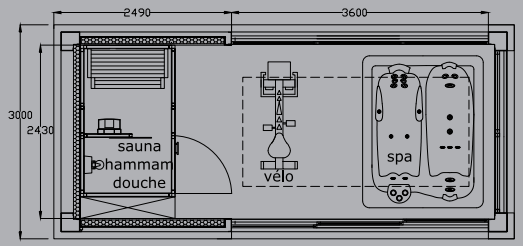

Un Oboo encore plus confortable

Grâce à de nombreuses options

Vous pouvez personnaliser votre Oboo,
choisir son niveau d'équipement et de confort
pour le transformer en un véritable espace multi-sensoriel.

Différentes couleurs RAL
Différentes finitions :
- acier thermolaqué, bois brut,
- panneaux végétalisables

Terrasse bois
Auvent et voile d'ombrage Batyline®
Toit végétalisable
Chromothérapie
Intégration matériel audio (Bang & Olufsen)
Stores intérieur et extérieurs télécommandés

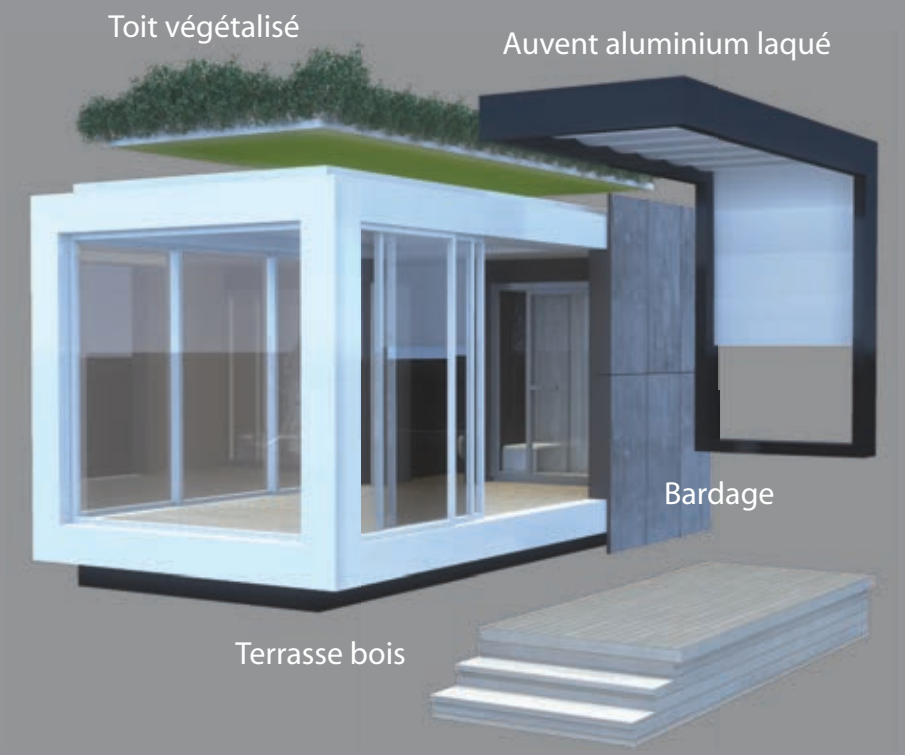

Oboo

Espace wellness

- Hammam/douche
- Spa
- Chromothérapie
- Structure blanche
- Bardage bois bouleau brut non déligné posé à clin
- Auvent aluminium laqué anthracite mat
- Terrasse teck

Un véritable espace
multi-sensoriel

Du bien-être au fitness...

Un riche catalogue d'options vous permet de choisir votre niveau d'équipement et de confort et de transformer votre Oboo en un véritable espace multi sensoriel : vous pouvez lui adjoindre tous les éléments nécessaires à votre plaisir.

Chromothérapie
Arômathérapie
Musicothérapie
Thalassothérapie

Oboo

Chambre d'amis

- structure et panneaux laqués epoxy blanc
- plancher intérieur et terrasse frêne massif

Oboo

Bureau

- structure blanche
- finition bouleau
  non déligné posé à clin
- auvent
- terrasse teck

Oboo
Spa

vue arrière
- structure blanche
- finition bouleau
  non déligné posé à clins

Oboo

Salon de jardin

- structure et panneaux laque epoxy blanche
- plancher intérieur et terrasse frêne massif

Oboo
Auditorium

- structure et panneaux laque epoxy blanche
- plancher intérieur et terrasse frêne massif

Oboo mini

Spa 12 m2

- structure et panneaux laque epoxy grise
- spa semi-encastré

Finitions spécifiques & options :

Coloris structure (autres coloris sur demande)

Blanc Ral 9016 | Dune Ral 7002* | Silex Ral 7030* | Carbone Ral 7039*

Coloris huisseries (autres coloris sur demande)

Blanc Ral 9016

Coloris murs extérieurs (autres coloris sur demande)

Dune Ral 7002 | Silex Ral 7030 | Carbone Ral 7039

Plancher intérieur

Frêne Thermo

Chêne Thermo

Merbau

Finitions spécifiques murs extérieurs

Bois non déligné

Bois brut

Pierre

Végétalisé

Terrasse extérieure

Frêne Thermo

Chêne Thermo

Merbau

Auvent

Dune Ral 7002 | Silex Ral 7030 | Carbone Ral 7039

Descriptif technique Oboo :

Extérieur

> Structure en acier thermolaqué
> Huisseries coulissantes en aluminium laqué, double vitrage
> Fermeture sécurisée 5 points *
> Isolation thermique sol, murs et plafond styrofoam
> Toiture bac en acier galvanisé , 2 goutières dissimulées
> Murs extérieurs : - panneaux acier thermolaqué (différents coloris Ral)
- différents bardages bois *, pierre *, panneaux végétalisables *
> Terrasse extérieure en bois (différentes essences) sur structure acier *
> Auvent en aluminium avec voile d'ombrage *
> Stores extérieurs électriques télécommandés Bandalux *
> Eclairages extérieurs *

Intérieur

> Sol parquet bois massif (différentes essences *)
> Murs intérieurs stratifié ou médium hydrofuge laqué satiné *
> Plancher renforcé découpé pour l'encastrement d'un spa *
> 1 radiateur électrique (infra rouge lointain *)
> Tableau électrique et précâblage selon matériel choisi
> Prises PC alimentation
> WC suspendu Geberit, broyeur * ou chimique *
> Eclairage plafond 8 spots blancs ou leds-inox * encastrés
> Climatisation murale ou PAC et ventilation gainée (pays froids) *
> Chromothérapie avec plafond 2 niveaux *
> Système audio/vidéo B&O (Groupe Son et image) *
> Aménagements intérieurs sur mesure (dressing, vestiaire...) *
> Stores intérieurs électriques télécommandés *
> Domotisation : éclairage, audio, alarme...

*en option

Dimensions

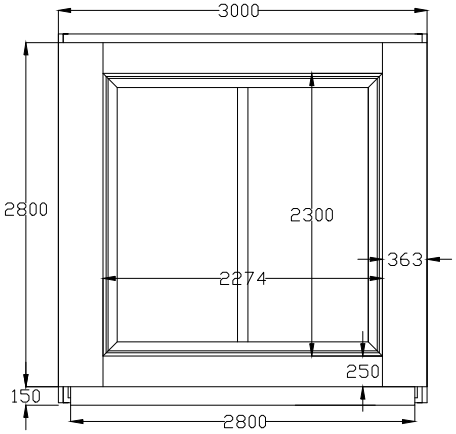

AVANT

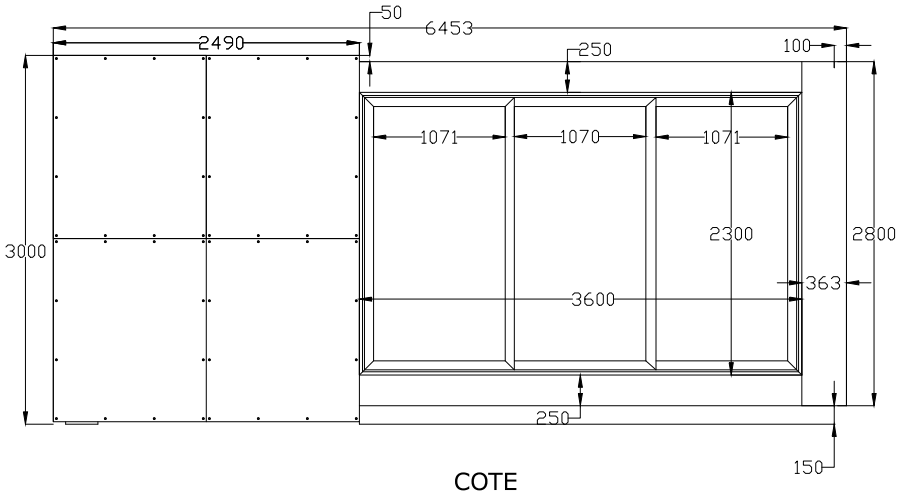

COTE

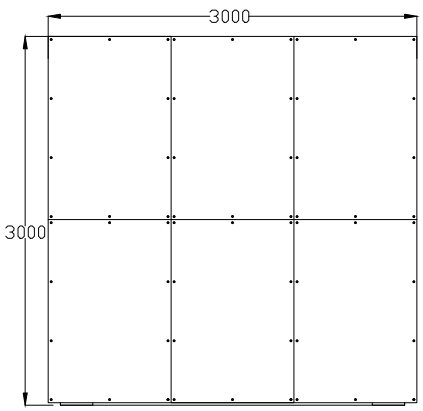

ARRIERE

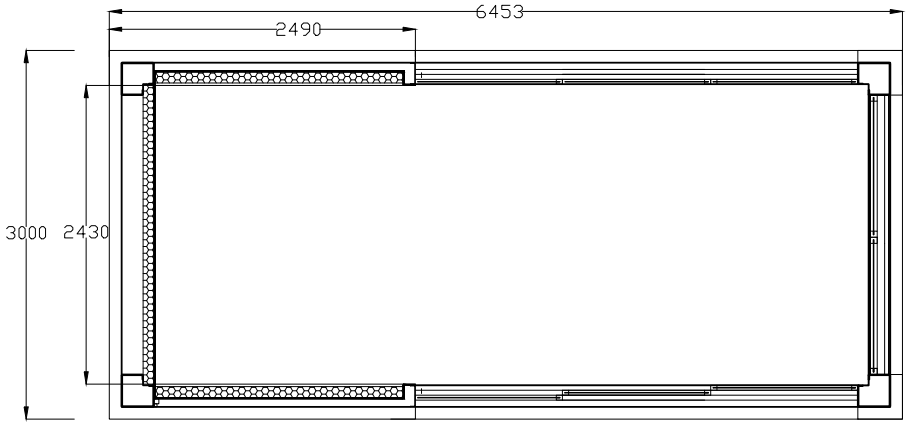

PLAN

1 Oboo + 1 Oboo + 1 Oboo... encore plus d'espace

Vous pouvez les disposer par 2, par 3, par 4,
en longueur, en largeur, côte à côte, en angle, selon vos envies et vos contraintes.

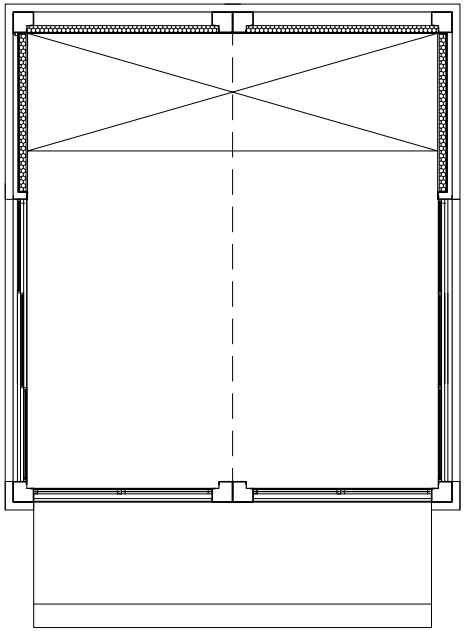

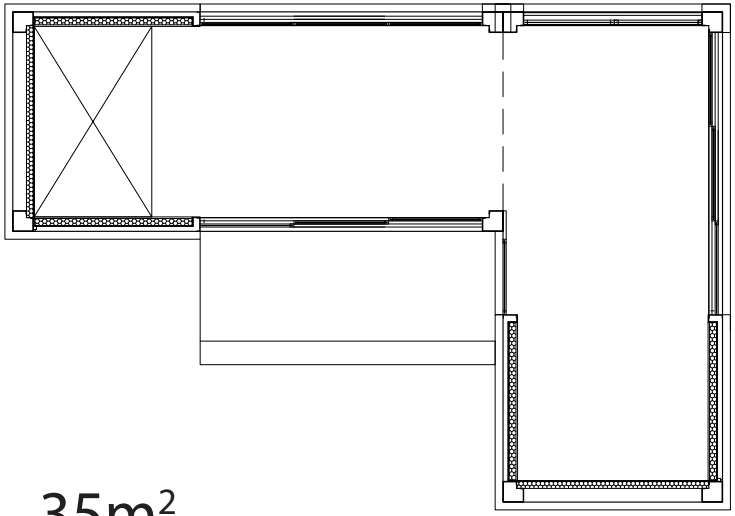

35m²

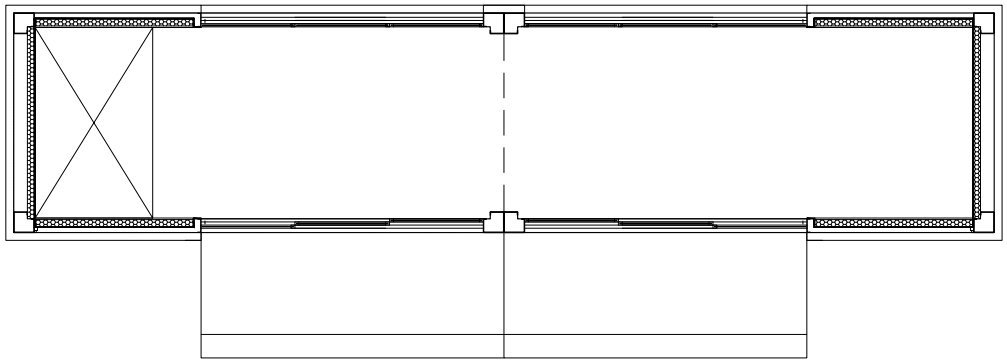

oboo®
OUTDOOR PRODUCTS

Direction commerciale Oboo

Anthony Genin
tel 33 (o)6 22 06 77 87
anthony.genin@oboo-outdoor.com

Oboo by dabadabada sarl

9 rue des Soldats
34000 Montpellier
33 (o)6 15 48 27 45

Sarl au capital de 10 000 euros RCS Montpellier 482 440 435 SIRET 48244043500014 TVA intracommunautaire FR 31482440435 NAF 452A